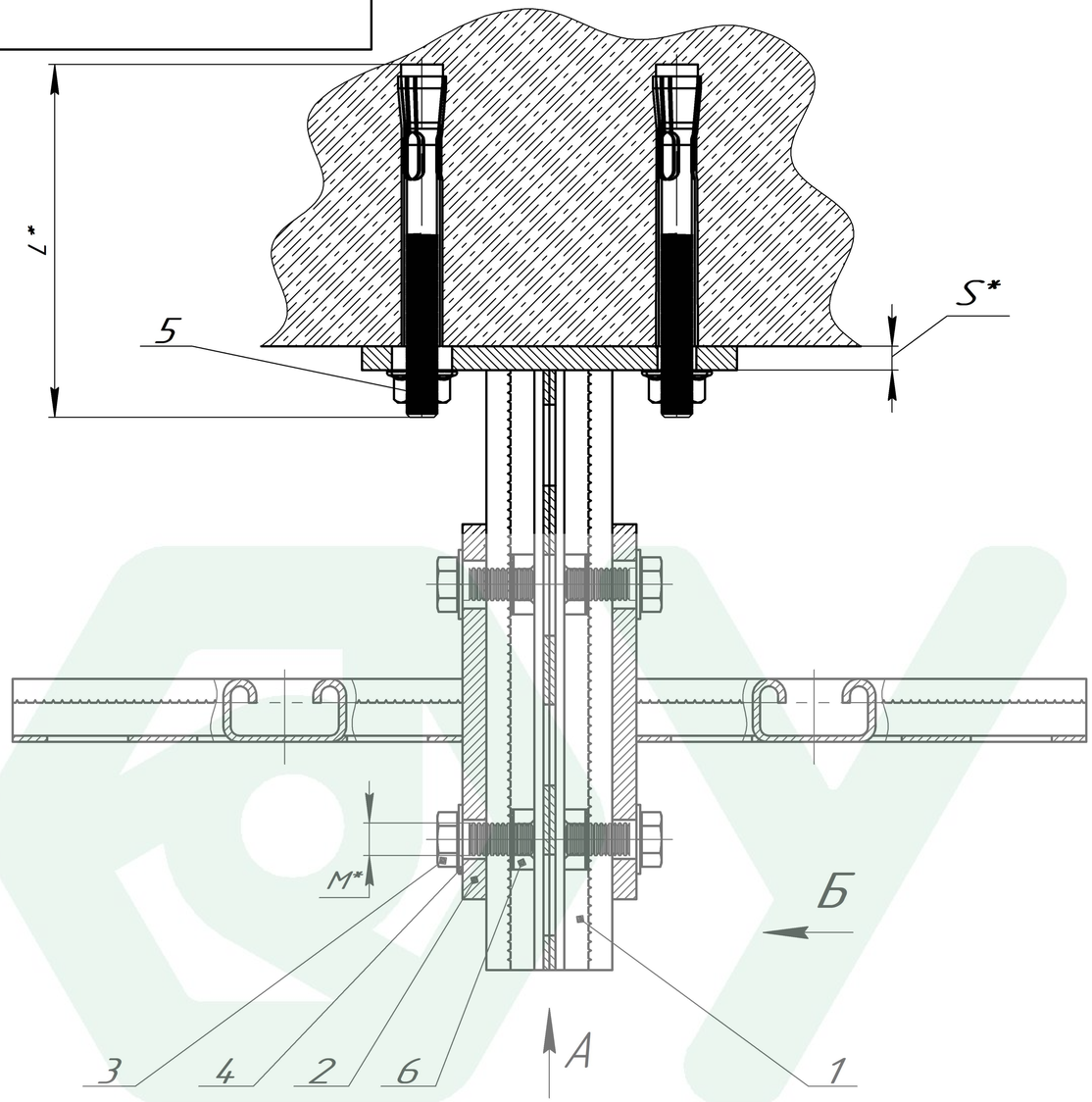


| Поз. | Артикул | Наименование | Кол-во, шт |
|---|---|---|---|
| 1 | SKD – 41 – L *– HD* | Консоль двойная 41 x 41 мм | 1 |
| 2 | SK – 41 – L * – HD* | Консоль 41 x 41 мм | 2 |
| 3 | B – M*– L * | Болт шестигранный DIN 933 | 4 |
| 4 | SH – D* | Шайба плоская DIN 125 | 4 |
| 5 | BAG – D* – L * | Болт анкерный с гайкой | 2 |
| 6 | SG – M*– HD* | Страт-гайка | 4 |

* Переменные данные для исполнения:

L * – длина элемента , мм.
D* – диаметр элемента , мм.
HD* – покрытие элемента
S* – толщина элемента , мм

1. * Подбор типоразмеров элементов осуществляется по технической документации УМС.
2. Несущая способность элементов узла проверяется по технической документации УМС.
3. Необходимо учитывать требования действующих СНиПов РФ.

Вид А
SK–21 условно не показаны

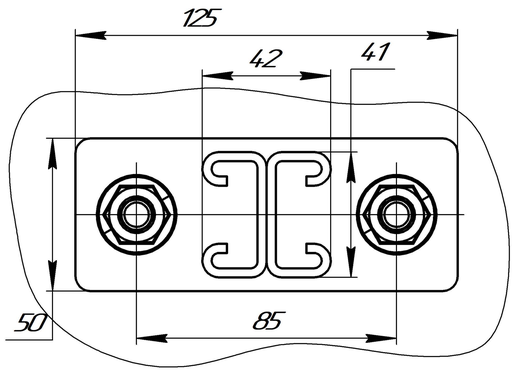


Вид Б
SK–21 условно не показаны

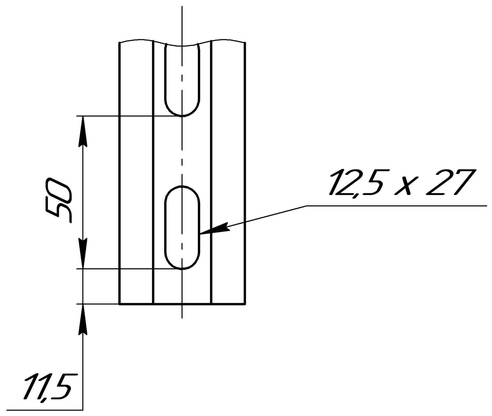


| Изм. | Лист | № докум. | Подп. | Дата |
|---|---|---|---|---|
| Разраб. | | | | |
| Пров. | | | | |
| Т.контр. | | | | |
| | | | | |
| Н.контр. | | | | |
| Утв. | | | | |

SKD–21
крепление к перекрытию

лист 1

| Лит. | Масса | Масштаб |
|---|---|---|
| | | |
| Лист | Листов 1 | |

УМС

Копировал

Формат А3

Перв. примен.

Справ. №

Подп. и дата

Инв. № дубл.

Взам. инв. №

Подп. и дата

Инв. № подл.